女子トーナメント

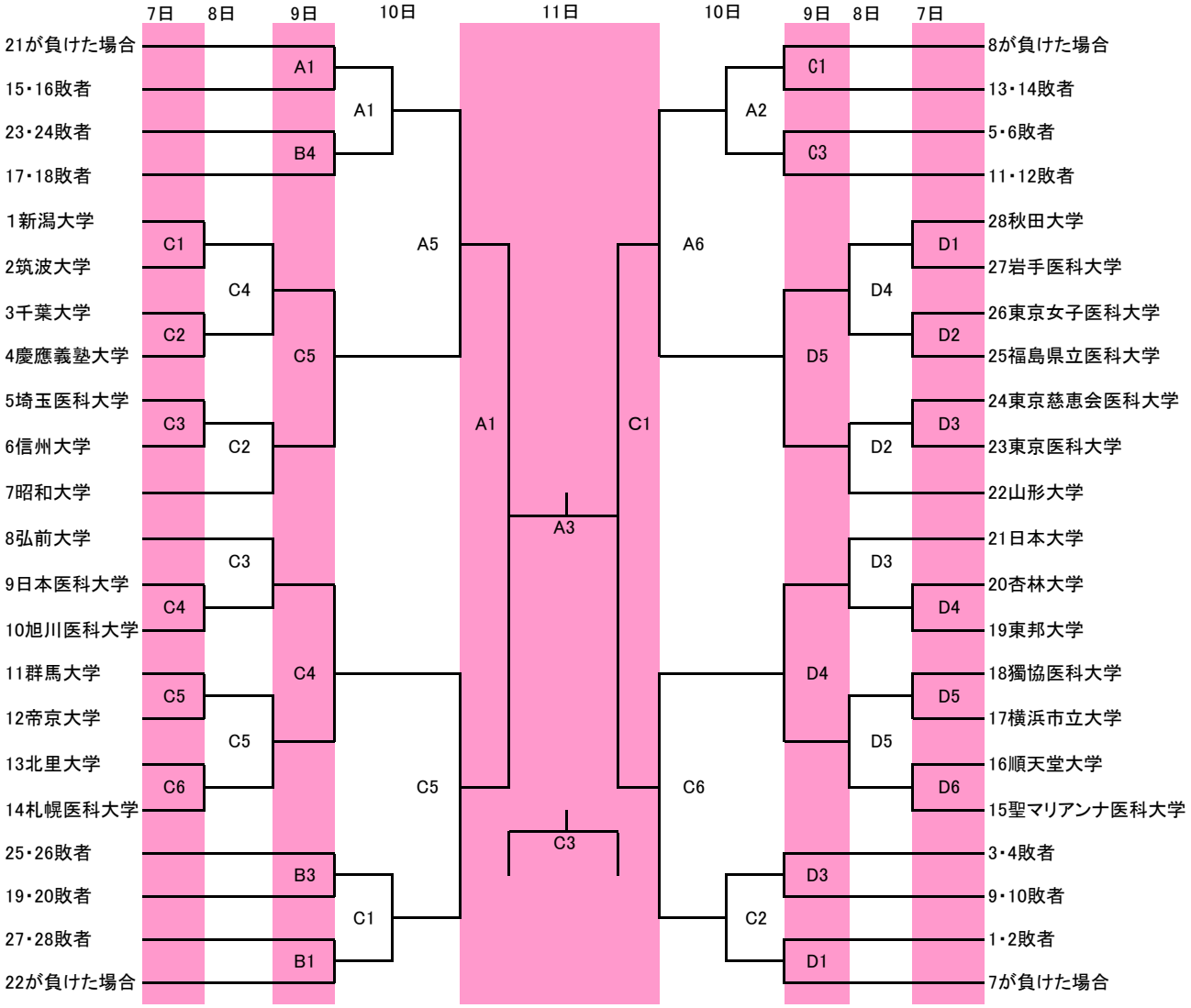
7日
8日
9日
10日
11日
10日
9日
8日
7日
21が負けた場合
15・16敗者
23・24敗者
17・18敗者
1新潟大学
2筑波大学
3千葉大学
4慶應義塾大学
5埼玉医科大学
6信州大学
7昭和大学
8弘前大学
9日本医科大学
10旭川医科大学
11群馬大学
12帝京大学
13北里大学
14札幌医科大学
25・26敗者
19・20敗者
27・28敗者
22が負けた場合
A1
B4
C1
C2
C3
C4
C5
C6
B3
B1
A1
A5
C4
C2
C5
C3
C1
A1
A3
C3
C5
C1
A6
A2
C6
C2
C1
C3
D1
D2
D3
D4
D5
D6
8が負けた場合
13・14敗者
5・6敗者
11・12敗者
28秋田大学
27岩手医科大学
26東京女子医科大学
25福島県立医科大学
24東京慈恵会医科大学
23東京医科大学
22山形大学
21日本大学
20杏林大学
19東邦大学
18獨協医科大学
17横浜市立大学
16順天堂大学
15聖マリアンナ医科大学
3・4敗者
9・10敗者
1・2敗者
7が負けた場合